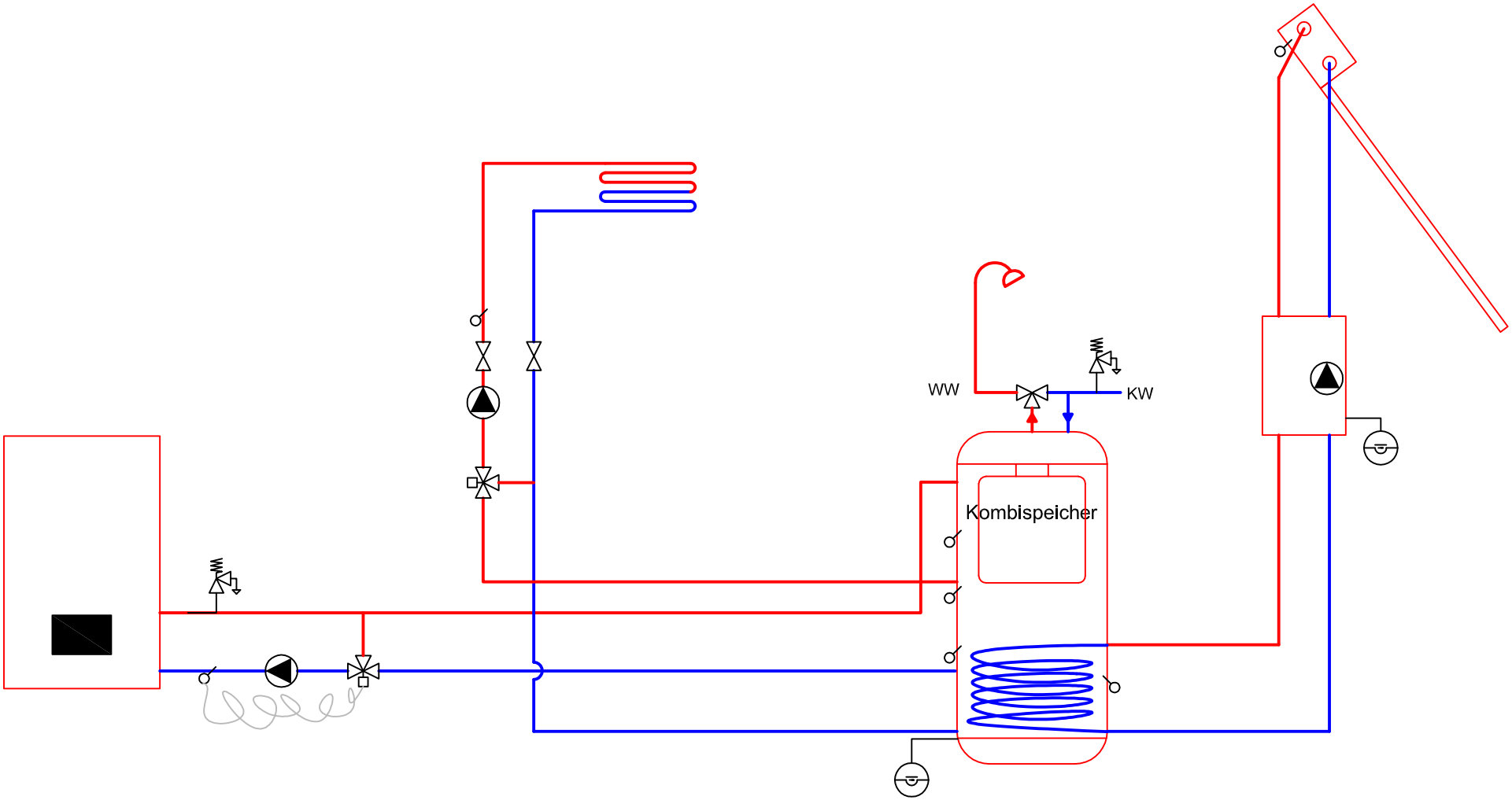

Heizschema mit Sonnenkollektoren

RIEBEN
heizen mit Holz
Tel. +41 (0)33 736 30 70
Fax +41 (0)33 736 70 71
info@heizen-mit-holz.ch

Kombispeicher

Heizschema

Massstab		Datum	14.10.08
Gezeichnet	Barbara Wyss	Rev. Datum	31.10.08 bw

K1

Es besteht keine Gewähr auf Vollständigkeit.